VEZZOSI

ISTRUZIONI ORIGINALI

CONSERVARE PER CONSULTAZIONI FUTURE

IT

Immagine indicativa non vincolante

MANUALE USO E MANUTENZIONE

Lingua: ITALIANO

POLTRONA LAVATESTA

MODELLI:FIRENZE RELAX+FIRENZE RELAX ONE TOUCH

Art.li: 3216

IMPORTANTE

☞ **Ai fini della validità e decorrenza della garanzia della VEZZOSI conservare il documento di acquisto.**
☞ **Leggere attentamente al MOMENTO DELLA CONSEGNA e comunque prima dell'uso.**
☞ **Leggere prima di immagazzinare e/o installare e/o impiegare.**
☞ **Il presente contiene la Dichiarazione di conformità.**

INDICE

1 GRUPPI DI DESTINAZIONE INTERESSATI AL PRESENTE 3

2 INTRODUZIONE 3

2.0 DEFINIZIONI 3
2.1 GENERALITÀ 4
2.2 PRECAUZIONI ED AVVERTENZE 5
2.3 RESPONSABILITA' E GARANZIE 6

3 TRASPORTO - STATO DI FORNITURA 7

4 INSTALLAZIONE 7

4.0 PRESCRIZIONE DI FISSAGGIO E MESSA A LIVELLO 7
4.1 CONDIZIONI AMBIENTALI CONSENTITE PER IL BUON FUNZIONAMENTO DELL'APPARECCHIO 7
4.1.1 TEMPERATURA, UMIDITA' E ALTITUDINE 7
4.1.2 COMPATIBILITA' ELETTROMAGNETICA 7
4.1.3 ESPOSIZIONE A RADIAZIONI 8
4.1.4 UTILIZZO DELL'APPARECCHIO IN AREE A RISCHIO DI ESPLOSIONE 8
4.2 ISTRUZIONI PER IL COLLEGAMENTO DELL'APPARECCHIO ALLA RETE ELETTRICA 8
4.3 ISTRUZIONI PER IL COLLEGAMENTO DELL'APPARECCHIO ALLA RETE IDRAULICA E ALLO SCARICO 8

5 INATTIVITA' PER MALFUNZIONAMENTO, MESSA FUORI SERVIZIO, SMANTELLAMENTO 9

6 DESCRIZIONE DELL'APPARECCHIO 9

6.0 CARATTERISTICHE TECNICHE 10
6.1 DISPOSITIVI DI SICUREZZA E RIPARI 11
6.1.1 SGANCIO MECCANICO DEL MOVIMENTO DEL POGGIAGAMBE 11

7 MODO D'USO 11

7.0 DESCRIZIONE DEI COMANDI E MODO D'OPERARE 11
7.1 CONDUZIONE DELL'APPARECCHIO DA PARTE DELL'OPERATORE 12
7.2 INFORMAZIONI SUI PERICOLI RESIDUI 12
7.3 USO PREVISTO 12
7.4 USO NON CONSENTITO 12
7.5 GUASTO, ANOMALIE DI FUNZIONAMENTO O ALTRI INCONVENIENTI 13

8 PULIZIA E MANUTENZIONE 14

8.0 PULIZIA 14
8.1 MANUTENZIONE 14
8.1.1 MANUTENZIONE ORDINARIA 14
8.1.2 MANUTENZIONE STRAORDINARIA 15

9 EMERGENZE 15

10 DOCUMENTAZIONE 15

10.0 SCHEMA GENERALE E SIMBOLOGIE 15
10.1 SCHEMA LAY-OUT APPARECCHIO 19
10.3 SCHEMA IDRAULICO 20
10.5 CENTRI DI ASSISTENZA E/O MANUTENZIONE 21

11 DICHIARAZIONE DI CONFORMITA' "CE" 24

INFORMAZIONI DOCUMENTO	
M.U.M. cod.:	VEZZOSI.DY.001
Edizione:	1.21
Revisione:	0

1 GRUPPI DI DESTINAZIONE INTERESSATI AL PRESENTE

Il presente Manuale Uso e Manutenzione è destinato ai seguenti gruppi:

- Istallatori (ovvero il Personale Abilitato – per definizione vedere al Par.: 2.0),
- Operatori (per definizione vedere al Par.: 2.0),
- Tecnici addetti alla manutenzione (ovvero il Personale Abilitato – per definizione vedere al Par.: 2.0),
- Personale addetto alla pulizia (ovvero l'Operatore – vedi definizione vedere al Par.: 2.0),
- Personale addetto allo smontaggio (ovvero il Personale Abilitato – per definizione vedere al Par.: 2.0),

È destinato altresì anche al Cliente, ovvero alla persona che deve salire sulla Poltrona Lavatesta per potere fruire del servizio del salone di acconciatura. È compito e responsabilità dell'Operatore rendere edotto lo stesso Cliente, di tutte le informazioni necessarie, prima che usufruisca della poltrona lavatesta.

2 INTRODUZIONE

Desideriamo innanzi tutto ringraziarVi per avere scelto un Apparecchio VEZZOSI

Il presente Manuale Uso e Manutenzione è stato realizzato al fine di fornire una conoscenza generale dell'Apparecchio e dare le istruzioni d'uso, manutenzione e tutte le notizie ritenute necessarie per la sua installazione.

Vi chiediamo di leggerlo ATTENTAMENTE, PRIMA DI PROCEDERE A QUALSIASI OPERAZIONE sull'apparecchio.

Nel caso sia Vostra necessità avere un'altra Copia del presente Manuale Uso e Manutenzione siete pregati di inoltrare motivata richiesta direttamente alla VEZZOSI, citando il modello e la relativa matricola posta direttamente sulla targa identificativa dell'Apparecchio. L'indirizzo a cui inoltrare la richiesta è specificato al par. 10.3 CENTRI DI ASSISTENZA E/O MANUTENZIONE

La VEZZOSI ha la facoltà di apportare variazioni e/o migliorie sulla produzione dell'Apparecchio e sui contenuti del presente Manuale Uso e Manutenzione senza che ciò comporti l'obbligo di aggiornare gli Apparecchi e/o i manuali precedenti.

2.0 DEFINIZIONI

Qui di seguito riportiamo le spiegazioni di alcune definizioni utilizzate nel presente Manuale Uso e Manutenzione. Leggere ATTENTAMENTE tali definizioni per non incorrere IN ERRATE INTERPRETAZIONI (di quanto riportato nel descrittivo del presente Manuale Uso e Manutenzione). Altre definizioni le potete trovare al cap. 10.1 - SCHEMA LAY-OUT APPARECCHIO.

APPARECCHIO PRODOTTO POLTRONA LAVATESTA LAVAGGIO	Si intende con tale termine l'insieme composto dalla seduta, dal poggiapiedi, dai braccioli e dal lavandino in ceramica.
APPARECCHIO PER USO PROFESSIONALE	Apparecchio da impiegare nell'ambito di una attività professionale e destinato all'uso da persone esperte (Operatori) in ambienti come: saloni di acconciatori o parrucchieri, saloni di bellezza.
AVVIAMENTO	Operazione, a cura dell'Operatore. Sono considerati avviamenti tutte le operazioni che si attivano con la pressione dei comandi posti sul pannello di comando.
CLIENTE	Persona comune che si siede sulla Poltrona Lavatesta per farsi lavare i capelli dall'Operatore del Salone di parrucchiere.
CONDIZIONE DI ENERGIE ZERO	Condizione in cui l'apparecchio non può nuocere; tale condizione è raggiungibile posizionando l'interruttore ON/OFF in posizione di OFF e sezionando i due rubinetti di adduzioni dell'acqua (Calda e fredda). Controllare altresì che all'interno del lavandino non ci siano dei residui di liquidi.
INSTALLAZIONE	Fase a cura del PERSONALE ABILITATO che prevede il suo posizionamento con fissaggio al suolo (ove richiesto) e l'allacciamento dell'apparecchio: • alla rete elettrica, • alla rete di adduzione dell'acqua fredda/calda, • allo scarico idraulico.

M.U.M. (MUM)	Abbreviazione di: Manuale Uso e Manutenzione o Manuale di istruzioni.
MANUTENZIONE ORDINARIA	Ogni operazione periodica per mantenere correttamente funzionante nel tempo l'Apparecchio oggetto del presente Manuale. La MANUTENZIONE ORDINARIA può essere eseguita solo dal PERSONALE ABILITATO.
MANUTENZIONE STRAORDINARIA	Ogni operazione di sostituzioni di parti e/o regolazioni, per mantenere correttamente funzionante l'Apparecchio. La MANUTENZIONE STRAORDINARIA deve essere eseguita SOLO ed ESCLUSIVAMENTE da PERSONALE ABILITATO. Rientrano nella MANUTENZIONE STRAORDINARIA gli interventi/verifiche tecniche mirate a mantenere correttamente funzionante l'Apparecchio ed il tutto senza alterarne le funzionalità e le caratteristiche originarie.
NORME APPLICABILI	Termine generico che raggruppa l'universo di tutti i regolamenti, normative e legislazione applicabili in materia di costruzione e/o installazione e/o messa in funzione e/o messa in marcia dell'apparecchio oggetto del presente M.U.M. Sono considerate con il termine di NORME APPLICABILI anche tutte le Direttive comunitarie applicabili alla tipologia dell'installazione dell'Apparecchio.
OBBLIGATORIO	Procedure od azioni che l'Operatore è tenuto a rispettare per non mettere a repentaglio la propria incolumità e quella degli altri (es. Cliente).
OPERATORE	Persona sufficientemente istruita, che ha la responsabilità della conduzione dell'Apparecchio; tale persona deve leggere e CAPIRE tutte le indicazioni riportate nel presente Manuale prima di operare sull'Apparecchio. L'Operatore è persona di almeno 16 anni, con buone capacità fisiche, sensoriali e psichiche ed è un lavoratore (ai sensi della legge sulla salute e sicurezza negli ambienti di lavoro) o il titolare dell'attività che risulta proprietaria della Poltrona Lavatesta.
PERICOLO	Fonte di possibili lesioni o danni alla salute.
PERSONA ABILITATA (CENTRO DI ASSISTENZA)	Persona avente conoscenza tecnica (istruzione tecnica), esperienza sufficiente ed eventuali autorizzazioni di legge tali da consentirgli di operare sull'Apparecchio nelle fasi di INSTALLAZIONE, MANUTENZIONE ORDINARIA O STRAORDINARIA e quant'altro di pertinenza di PERSONA ABILITATA e ove esplicitamente richiesto dal presente Manuale Uso e Manutenzione.
POSTO OPERATORE (P.O.)	È la posizione che deve occupare l'operatore durante l'uso del LAVATESTA
RIPARO/CARTER	Elemento dell'Apparecchio usato in modo specifico per fornire protezione mediante una barriera fisica. In funzione della sua costruzione, un riparo può essere chiamato, coperchio, carter, ecc.
RISCHIO	Combinazione di probabilità e di gravità di possibili lesioni o danni alla salute in una situazione pericolosa.
RISCHIO RESIDUO	Rischio non totalmente eliminato durante la fase di progettazione e/o costruzione e/o installazione del apparecchio.
SPEGNIMENTO	Operazione, a cura dell'Operatore che avviene dopo una accensione ed una fase di funzionamento. Sono considerati spegnimenti tutte le operazioni che si disattivano con i comandi posti sul pannello di comando.
UTILIZZATORE VULNERABILE	Utilizzatore soggetto ad un rischio maggiore legato all'apparecchio e causato dall'età, livello di alfabetizzazione, condizioni o limitazione fisiche o mentali o incapacità di valutazione delle informazioni relative alla sicurezza dell'apparecchio stesso.
VIETATO	Qualsiasi procedura od azione che il personale non può eseguire perché potrebbe mettere a repentaglio la propria incolumità e quella degli altri.

2.1 GENERALITÀ

LA VEZZOSI NON GARANTISCE IL CORRETTO FUNZIONAMENTO DELL'APPARECCHIO IN PRESENZA DI ANOMALIE DELL'ALIMENTAZIONE ELETTRICA/IDRAULICA NECESSARIA PER FARLO FUNZIONARE.

NON È PERMESSO AD ALCUNO DI UTILIZZARE L'APPARECCHIO SENZA CHE PRIMA ABBIA LETTO ATTENTAMENTE ED ACQUISITO COMPLETAMENTE TUTTE LE INDICAZIONI RIPORTATE SUL PRESENTE MUM.

L'APPARECCHIO È COSTRUITO IN OSSERVANZA ALLE VIGENTI NORME APPLICABILI. VOGLIATE PERTANTO, PRIMA DI PROCEDERE ALLE OPERAZIONI DI INSTALLAZIONE, USO, MANUTENZIONE E RIPARAZIONE, LEGGERE ATTENTAMENTE IL PRESENTE MUM, POICHÉ IN ESSO SONO CONTENUTE TUTTE LE INFORMAZIONI NECESSARIE PER UN CORRETTO UTILIZZO ED ESERCIZIO.

QUESTO MANUALE DEVE ESSERE CONSIDERATO COME PARTE INTEGRANTE DELL'APPARECCHIO E DEVE RIMANERE CON ESSO, PER TUTTA LA SUA VITA.

Le frequenze di controllo e manutenzione, prescritte nel presente Manuale si intendono sempre come minime necessarie per garantire l'efficienza, la sicurezza e la durata dell'Apparecchio in condizioni normali di utilizzo. La sorveglianza dovrà, comunque, essere costante e si dovrà intervenire prontamente in caso di anomalie.

Tutti i nostri Apparecchi sono soggetti ad un continuo sviluppo tecnologico. Dobbiamo quindi, di volta in volta, riservarci variazioni riguardanti la costruzione e la dotazione, che possono modificare le caratteristiche di funzionamento.

2.2 PRECAUZIONI ED AVVERTENZE

1° RISPETTARE SCRUPOLOSAMENTE LA DESTINAZIONE D'USO DELL'APPARECCHIO, OGNI ALTRO USO È VIETATO E QUINDI CONSIDERATO IMPROPRIO.

2° L'APPARECCHIO NO VA INSTALLATO IN PRESENZA DI DISTURBI ELETTROMAGNETICI TIPO TRASMETTITORI A RADIO FREQUENZE IN PRESENZA DELLE QUALI POTRBBE BLOCCARSI: PER RIPRISTINARE IL FUNZIONAMENTO BASTA RIAVVIARE IL CICLO.

3° L'OPERATORE DEVE ADOPERARSI PER GARANTIRE ADEGUATI SCENARI DI SICUREZZA, EVITANDO OGNI SITUAZIONE DI POTENZIALE PERICOLO PER SÉ E PER GLI ALTRI ED IN PARTICOLARE PER IL CLIENTE.

4° BAMBINI, PERSONE VULNERABILI/MOLTO VULNERABILI E ANIMALI DEVONO ESSERE TENUTI LONTANO DALL'AREA DI FUNZIONAMENTO DELL'APPARECCHIO.

5° UN BAMBINO, PERSONA VULNERABILE/MOLTO VULNERABILE PUO' SEDERSI SULL'APPARECCHIO SOLO SE È SEMPRE SEGUITA DA UN ACCOMPAGNATORE.

6° NON LASCIARE INCUSTODITO L'APPARECCHIO QUANTO IN FUNZIONE (OVVERO QUANDO SULLA POLTRONA È PRESENTE IL CLIENTE).

7° È VIETATO, A PERSONE AFFETTE DA DISTURBI CARDIACI PORTATORI DI PACE-MAKER, AVVICINARSI ALL'APPARECCHIO, SE PRIMA NON HANNO CONSULTATO UN MEDICO.

8° DURANTE IL FUNZIONAMENTO DELL'APPARECCHIO, LA SORVEGLIANZA DELL'OPERATORE DEVE ESSERE CONTINUA.

9° PRIMA DI IMPIEGARE L'APPARECCHIO, È NECESSARIO CONOSCERE A FONDO LE MODALITA' OPERATIVE ED I DISPOSITIVI DI CONTROLLO. L'APPRENDIMENTO DI QUESTE NOZIONI, DA PARTE DELL'OPERATORE, DEVE ESSERE TASSATIVAMENTE PRECEDENTE ALL'INIZIO DELL'IMPIEGO. NON CONSENTITE A PERSONE NON ADDETTE E PRIVE DELLE OPPORTUNE COGNIZIONI DI OPERARE SULL'APPARECCHIO.

10° LEGGERE ATTENTAMENTE TUTTE LE INDICAZIONI DI SICUREZZA RIPORTATE NEL PRESENTE M.U.M. E CAPIRE TUTTE LE TARGHE APPOSTE SULL'APPARECCHIO. LE SEGNALAZIONI/TARGHETTA CE SULL'APPARECCHIO DEVONO ESSERE SEMPRE BEN LEGGIBILI.

11° NON SI FORNISCE GARANZIA SUL BUON FUNZIONAMENTO DELL'APPARECCHIO O SULLA SICUREZZA DELL'OPERATORE E/O PERSONA ABILITATA E/O DI ALTRE PERSONE (CLIENTE) E/O DELL'AMBIENTE, NEL CASO IN CUI LA FORNITURA DELL'ENERGIA ELETTRICA/IDRAULICA NON RISPETTI LE PRESCRIZIONI DI LEGGE/SPECIFICHE INDICATE NELLE CARATTERISTICHE TECNICHE DEL PRESENTE MANUALE.

12° LA SICUREZZA DI ESERCIZIO DELL'APPARECCHIO PERMETTE CHE ESSO VENGA UTILIZZATO DAL CLIENTE (PERSONA COMUNE), SOTTO LA COSTANTE VIGILANZA DELL'OPERATORE.

13° NON È CONSENTITO L'USO D'ACQUA O DI ALTRI LIQUIDI PER IL LAVAGGIO DI PARTI DELL'APPARECCHIO, SALVO QUANTO PUO' ESSERE INDICATO AL PAR.: 8 - PULIZIA E MANUTENZIONE

14° NON APPOGGIARE ALCUN OGGETTO SOPRA L'APPARECCHIO.

15° NON TOCCARE/UTILIZZARE L'APPARECCHIO CON PARTI DEL CORPO BAGNATE O UMIDE E/O A PIEDI NUDI, AD ECCEZIONE DELL'AVERE LE MANI BAGNATE SOLO DURANTE L'ATTIVITA' DI LAVAGGIO DEI CAPELLI.

16° NON INSTALLARE L'APPARECCHIO VICINO A FONTI DI CALORE (ES. TERMOSIFONE/STUFA/….).

17° L'ACQUA CALDA CHE POTRA' FUORIUSCIRE DAL RUBINETTO DEL LAVATESTA, SE REGOLATA IMPROPRIAMENTE POTREBBE PROVOCARE SCOTTATURE.
18° È VIETATO ASPORTARE E/O MANOMETTERE LE ETICHETTATURE E LE SIMBOLOGIE ORIGINARIAMENTE APPOSTE.
19° TUTTE LE MANUTENZIONI ORDINARIE, MANUTENZIONI STRAORDINARIE, I CONTROLLI, LE PULIZIE, DEVONO ESSERE ESEGUITE AD APPARECCHIO FERMO (CONDIZIONE DI ENERGIE ZERO) E SECONDO LE PRESCRIZIONI DETTATE NEL PRESENTE MANUALE USO E MANUTENZIONE.
20° NON AVVIARE L'APPARECCHIO SE PRIMA NON SI È VERIFICATO DIRETTAMENTE E VISIVAMENTE CHE SULLA SEDUTA DELLA POLTRONA NON CI SIA DEL LIQUIDO O ALTRI MATERIALI CHE POSSONO CAUSARE MALFUNZIONAMENTO O PERICOLI.
21° NON METTERE IN FUNZIONE IN AMBIENTI CON UN LIVELLO DI UMIDITA' MOLTO ALTO (> 70%).
22° NON INSERIRE MAI LE MANI OD ALTRE PARTI DEL CORPO SOTTO COMPONENTI NON PERFETTAMENTE FISSATI, CON LE STESSE IN MOVIMENTO O IN PARTI NON DIRETTAMENTE VISIBILI DALL'OPERATORE.
23° QUALSIASI OPERAZIONE CHE ATTIVA DEI MOVIMENTI O DELLE FUNZIONI DELLA POLTRONA DA PARTE DELL'OPERATORE, QUANDO IL CLIENTE È SOPRA ALLA STESSA, DEVE SEMPRE ESSERE PRECEDUTA DA UNA COMUNICAZIONE VERBALE DI RICHIESTA E CONSENSO TRA I DUE SOGGETTI.
24° TENETE IL PRESENTE M.U.M. SEMPRE A PORTATA DI MANO DELL'OPERATORE E METTETELO A DISPOSIZIONE DEL PERSONALE ABILITATO IN CASO DI LORO INTERVENTO.

2.3 RESPONSABILITA' E GARANZIE

La garanzia è limitata a difetti di materiali o lavorazione dei componenti forniti dalla *VEZZOSI*, la quale provvederà gratuitamente alla riparazione o sostituzione franco fabbrica delle parti reputate difettose, rimanendo espressamente esclusa ogni altra forma di garanzia o di indennizzo, tanto legale che convenzionale.

Le parti sostituite dovranno essere rese alla *VEZZOSI*, franco proprio stabilimento di Albinea (RE), a cura e spese dell'utente.

In caso di intervento in garanzia, sarà a carico dell'utente il diritto fisso di chiamata, oltre al rimborso chilometrico.

La *VEZZOSI*, interviene, compatibilmente alle proprie esigenze organizzative, durante il normale orario di lavoro.

La validità della garanzia decorre dalla data di acquisto dell'Apparecchio.

La durata della Garanzia è quella di legge vigente sul territorio Italiano/UE.

L'eventuale sostituzione delle parti difettose (o dell'intero Apparecchio), non prorogherà l'originario termine di scadenza della Garanzia. La Garanzia sulle parti sostituite cesserà pertanto automaticamente alla data di scadenza riferita all'acquisto originario.

La Garanzia NON È VALIDA nel caso di:

1. Vizi non imputabili a difetti di materiali o lavorazioni, quali, senza limitazione:
   - rotture verificatesi durante il trasporto;
   - mancato rispetto delle specifiche di installazione riportate nel presente MUM e/o del mancato rispetto delle norme di buona tecnica;
   - danni causati da incidenti, incendio, sinistri in genere o negligenza non riconducibili alla *VEZZOSI;*
   - danni causati dal calcare;
   - danni causati dall'utilizzo di acqua non adatta;
   - danni causati dalla pulizia dei rivestimenti esterni con prodotti non concessi.
2. Manomissioni od avarie dovute ad interventi da parte di PERSONALE NON ABILITATO.
3. Difetti provocati da anomalie dipendenti dall'alimentazione elettrica/idraulica.
4. Avarie dovute a: cattiva manutenzione, trascuratezza od uso improprio, variazioni di tensione nell'alimentazione elettrica, elevata umidità e polvere nei locali,
5. Corrosioni o rotture provocate da: correnti vaganti, condense, trattamenti disincrostanti effettuati non correttamente, gelo, incrostazioni dovute a depositi di impurità, ecc.
6. Utilizzo di parti di ricambio non originali o non autorizzate da *VEZZOSI*.
7. Normale usura e degrado, ad esempio dovuti a normali abrasioni dei rivestimenti esterni della poltrona.
8. Vizi estetici (abrasioni e/o sbiancamenti dello sky, deposito di calcare, macchie di vario genere provenienti dall'uso di prodotti chimici da parte dell'operatore, ecc.)

LA *VEZZOSI* NON SI ASSUME NESSUN TIPO DI RESPONSABILITA' PER I DANNI CAUSATI SULL'APPARECCHIO, SU COSE, ANIMALI E/O PERSONE, FACENDO DECADERE IMMEDIATAMENTE OGNI FORMA DI GARANZIA, SE:

- L'OPERATORE NON RISPETTA LE INDICAZIONI RIPORTATE NEL PRESENTE MANUALE O PER LA CONSEGUENZA DI QUALSIASI MANOVRA NON SPECIFICATAMENTE DESCRITTA.

VERIFICARE SCRUPOLOSAMENTE, DURANTE LA LETTURA DEL MANUALE, LA CORRISPONDENZA CON LE PARTI DELL'APPARECCHIO, CONTROLLANDO:

- CHE SIA PRESENTE LA TARGHETTA CE.
- CHE NON ABBIA SUBITO DANNI DURANTE LE FASI DEL TRASPORTO (se consegnato a mezzo corriere),
- CHE L'APPARECCHIO SIA STATO CONSEGNATO INTEGRO IN OGNI SUA PARTE,

NON PROCEDERE ALL'INSTALLAZIONE E USO DELL'APPARECCHIO SE NON SUSSISTONO TUTTI GLI ELEMENTI SOPRA DESCRITTI.

OGNI MODIFICA (COME MODIFICA SI INTENDE ANCHE L'INOSSERVANZA DELLE ISTRUZIONI, GLI INTERVENTI NON CONFORMI E L'IMPIEGO DI RICAMBI NON ORIGINALI) ESEGUITA SULL'APPARECCHIO o ai SUOI dispositivi di sicurezza, CHE POSSA ALTERARE LE FUNZIONALITÀ PREVISTE DALLA VEZZOSI, SARA' DI COMPLETA RESPONSABILITA' DI CHI LA ESEGUE.

Ogni modifica eseguita, costituirà ANNULLAMENTO della Dichiarazione di Conformità, facendo decadere ogni tipo di responsabilità e garanzia da parte della stessa.

3 TRASPORTO - STATO DI FORNITURA

L'apparecchio viene venduto con l'imballo standard dell'VEZZOSI.

È opportuno esaminare, come già specificato, lo stato dell'imballo e dell'apparecchio all'acquisto o all'arrivo per verificare che non abbia subito danni. In nessun caso INSTALLARE l'apparecchio se si riscontrano dei danneggiamenti. Danneggiamenti gravi all'imballo possono far presumere che l'apparecchio ne abbia risentito.

L'apparecchio viene fornito, già predisposto per essere allacciato alle sue fonte di energie in base alle indicazioni quivi riportate.

Gli eventuali elementi dell'imballo (es.: sacchetti o teli di plastica, scatole di cartone, ecc.), non devono essere abbandonati in quanto potenziali fonti di pericolo ed inquinamento, ma vanno raccolti e smaltiti secondo le NORME APPLICABILI vigenti in materia.

4 INSTALLAZIONE

Il luogo di installazione deve essere al chiuso o comunque al riparo da pioggia o altri eventi atmosferici.

L'area d'installazione che l'Operatore stabilirà, deve:

- avere sempre visibile e facilmente/rapidamente accessibile e nelle strette vicinanze dell'Apparecchio il punto di sezionamento dell'energia elettrica, tramite la predisposizione di un interruttore ON/OFF, che deve essere altresì specificatamente segnalato.
- essere debitamente distante da fonti di calore, come radiatori dell'impianto di riscaldamento.

Il pavimento:

- sottostante deve sostenere il peso dell'Apparecchio comprensivo di quello del Cliente.
- deve permettere il fissaggio della Poltrona lavatesta con i tasselli meccanici.
- circostante all'Apparecchio, deve essere idoneo per permettere l'accesso sia per l'Operatore che per il Cliente.

L'area di installazione deve prevedere un grado di illuminazione adeguato in base alle norme cogenti vigenti.

Per il collegamento alla rete elettrica ed idraulica rivolgetevi sempre a tecnici esperti che siano in possesso delle abilitazioni necessarie per potere operare secondo la regola dell'arte.

Prima di iniziare l'utilizzo accertarsi che il lavello sia dotato del proprio tappo a saltarello in grado di trattenere i capelli, in modo che non finiscano nello scarico.

4.0 PRESCRIZIONE DI FISSAGGIO E MESSA A LIVELLO

L'Apparecchio deve essere fissato a terra (quando è necessario) utilizzando le squadrette di fissaggio e utilizzando dei tasselli (non in dotazione) di diametro: vedere CARATTERISTICHE TECNICHE al Par.: 6.0.

4.1 CONDIZIONI AMBIENTALI CONSENTITE PER IL BUON FUNZIONAMENTO DELL'APPARECCHIO

4.1.1 TEMPERATURA, UMIDITA' E ALTITUDINE

Vedere CARATTERISTICHE TECNICHE al Par.: 6.0.

4.1.2 COMPATIBILITA' ELETTROMAGNETICA

Installare il apparecchio ove le interferenze elettromagnetiche rispettino i limiti consentiti dalle norme sia con la presenza di equipaggiamento elettrico che elettronico.

4.1.3 ESPOSIZIONE A RADIAZIONI

L'apparecchio non e previsto per essere utilizzato alla diretta esposizioni di radiazioni non ionizzanti dei raggi solari, essendo il medesimo da collocare in ambienti interni, radiazioni dei raggi X, radiazioni a microonde, radiazioni del laser, radiazioni UV, ecc.

Nel caso in cui, nell'ambiente ove l'apparecchio viene collocato, sussista il rischio *di tali* ***radiazioni dirette****, dovranno essere presi, dall'acquirente, specifici provvedimenti per proteggere le parti esposte.*

4.1.4 UTILIZZO DELL'APPARECCHIO IN AREE A RISCHIO DI ESPLOSIONE

L'apparecchio non può essere utilizzato in ambiente ove sussista il rischio di esplosione.

4.2 ISTRUZIONI PER IL COLLEGAMENTO DELL'APPARECCHIO ALLA RETE ELETTRICA

Per i collegamenti elettrici vedere lo specifico Schema par.: **Errore. L'origine riferimento non è stata trovata.** - **Errore. L'origine riferimento non è stata trovata.**.

L'alimentazione elettrica dell'Apparecchio deve avvenire tramite rete 230 V AC 50Hz.

L'Alimentatore di corredo alla Poltrona Lavatesta, deve essere posizionato all'interno di una scatola di derivazione dedicata e le tratte di fili inserite in una guaina protettiva o canala; la distanza dell'alimentatore dalla Poltrona Lavatesta, non deve essere di più di 3 mt. La spina che porta corrente all'alimentatore deve essere inserita in una presa di corrente comandata da un interruttore ON/OFF. L'interruttore ON/OFF deve rimanere ad una altezza da terra minima di 1,20 mt e collocato nelle immediate vicinanze del posto che assume l'Operatore durante l'attività di lavaggio dei capelli del Cliente (P.O.).

La mandata dell'alimentazione elettrica deve essere protetto a monte da:

- Un interruttore differenziale (salvavita) che deve garantire la protezione delle persone contro i contatti elettrici indiretti (con sensibilità inferiore ai 30 mA).
- Un dispositivo elettrico di protezione contro il sovraccarico e cortocircuito.

Prima di effettuare i collegamenti accertarsi che la tensione di rete sia corrispondente a quella indicata nella targhetta di identificazione posta sull'apparecchio e nel presente M.U.M. e la rete di alimentazione sia dotata di un impianto di messa a terra in buono stato di efficienza.

In taluni Pasi lo stato di efficienza dell'impianto di messa a terra deve essere attestato da specifico PERSONALE ABILITATO.

Alla presa di corrente non devono essere allacciati altri dispositivi e non sono da utilizzare prolunghe o adattatori.

È VIETATO tagliare, ovvero togliere dalla estremità del cavo elettrico dell'alimentatore la spina di corrente in dotazione; il collegamento alla vs. presa di corrente, deve avvenire solo con quella in dotazione.

	È OBBLIGATORIO che l'allacciamento all'impianto elettrico avvenga con la sequenza sotto indicata: **1. Innestare il connettore lato poltrona lavatesta.** **2. Inserire la spina di corrente nella presa dedicata.**

4.3 ISTRUZIONI PER IL COLLEGAMENTO DELL'APPARECCHIO ALLA RETE IDRAULICA E ALLO SCARICO

Per i collegamenti idraulici vedere lo specifico Schema par.: 10.2 - SCHEMA IDR Per le caratteristiche tecniche prestazionali potete consultare il Par.: 6.0 - CARATTERISTICHE TECNICHE.

L'Apparecchio è dotato di attacchi idraulici per connettersi all'impianto dell'acqua (fredda e calda).

È dotato inoltre di un tubo di scarico che consente la connessione all'impianto fognario che il Committente dovrà rendere disponibile, nei pressi dell'Apparecchio. Per il posizionamento di tale scarico consultare sempre lo SCHEMA IDR summenzionato.

Prima di collegare le tubazioni dell'acqua alla Poltrona Lavatesta è necessario accertarsi che le condutture di tale impianto non siano contaminate con sporcizia/detriti onde evitare danni irreparabili alla rubinetteria di fornitura.

L'alimentazione dell'acqua (calda e fredda), nei pressi della Poltrona Lavatesta, deve essere dotata di rubinetti di sezionamento, facilmente fruibili da parte dell'Operatore.

A monte dell'impianto di adduzione dell'acqua deve essere presente un filtro per trattenere eventuali impurità.

Terminato l'allacciamento allo scarico alimentare il miscelatore dell'acqua ed eseguire un controllo visivo che non vi siano perdite in tutte le tubazioni collegate.

Per garantire una maggiore durata nel tempo della rubinetteria è consigliato dotare l'impianto idraulico di un addolcitore per ridurre, ovvero mantenere sotto controllo, la durezza dell'acqua.

5 INATTIVITA' PER MALFUNZIONAMENTO, MESSA FUORI SERVIZIO, SMANTELLAMENTO

Nel caso in cui l'apparecchio debba essere fermato dall'Operatore, perché malfunzionante, posizionare l'interruttore elettrico su OFF e poi disinserire la spina dalla relativa presa. Se avete il dubbio che altri possano eventualmente utilizzare l'apparecchio apporre un cartello specifico "FUORI SERVIZIO - NON UTILIZZARE".

Per lo smantellamento (o rottamazione) dell'apparecchio rivolgetevi ai centri di Raccolta RAEE, come previsto dalle disposizioni di legge in materia.

Questo simbolo indica che il prodotto è tutelato dalla Direttiva Europea 2012/19/UE.
Si prega di informarsi in merito al sistema locale di raccolta differenziata per apparecchi elettrici ed elettronici (RAEE). Per informazioni dettagliate sui sistemi di smaltimento nella vs. zona interpellate il servizio locale di smaltimento rifiuti o il rivenditore dove è stato effettua l'acquisto.
Rispettare le norme locali in vigore e non smaltire i prodotti vecchi nei normali rifiuti domestici.
Il corretto smaltimento del prodotto aiuta ad evitare possibili conseguenze negative per la salute dell'ambiente e dell'uomo.

6 DESCRIZIONE DELL'APPARECCHIO

Si tratta di una poltrona lavatesta con lavandino basculante incorporato e corredata di poggiagambe elettrico, concepito per l'utilizzo da parte degli operatori che lavorano all'interno di saloni per acconciatore (o parrucchieri) per eseguire l'operazione di lavaggio della testa o per applicare delle lozioni/tinte sugli stessi.

La persona in trattamento è il Cliente del salone di acconciatura ed è una persona comune (ivi inclusi i bambini). Bambini molto piccoli se posizionati sulla Poltrona Lavatesta devono essere assistiti dal genitore o da chi ne fa le veci e per premettere che possano raggiungere il lavatesta, dovrà essere interposto un cuscino distanziale. Questo cuscino non è in dotazione standard dell'Apparecchio.

La poltrona è sempre costituita da un insieme di seduta imbottita e lavello, completo di rubinetto, doccetta tappo a saltarello con filtro per trattenere i capelli ed evitare che finiscano nello scarico.

I tre articoli si differenziano per le seguenti funzionalità:

Modello	***Articolo***	***Funzioni***
FIRENZE RELAX	*3216*	Salita e discesa Poggiagambe. Movimento oscillatorio lavandino.

Lo SCHEMA GENERALE a Par.: 10.0, evidenzia la tipologia dell'apparecchio e tutti i dispositivi installati.

6.0 CARATTERISTICHE TECNICHE

DATI	**Modelli** **FIRENZE**	**U.M.**
DESTINAZIONE USO	USO PROFESSIONALE (Saloni di acconciatura)	-
DIMENSIONI DI INGOMBRO	Vedi Par. 10.1 - SCHEMA LAY-OUT APPARECCHIO	-
MATERIALE RIVESTIMENTI	Sky	-
COLORE RIVESTIMENTI	Definito all'atto dell'ordine ed in base alle colorazioni disponibili	-
FILETTI TUBI ACQUA	3/8	Gas
MASSA COMPLESSIVA	90	Kg
COLORE PREDOMINANTE	In base al tipo di rivestimento scelto	-
PRESSIONE IDRAULICA	da 0,50 a 5	bar
TEMPERATURA DELL'ACQUA CALDA	Max 65	°C
POTENZA NOMINALE ASSORBITA	…120….	W
TIPO DI SERVIZIO	INTERMITTENTE	
ALIMENTAZIONE ELETTRICA	230 ± 10%	Volt
FREQUENZA	50	Hz
LUNGHEZZA TOTALE CAVO ELETTRICO ALIMENTATORE	…3…….	mt.
GRADO DI ISOLAMENTO ELETTRICO (secondo EN 60529)	Vedere targhetta sul prodotto	-
LIVELLO DI PRESSIONE ACUSTICA NEL POSTO DI LAVORO	< 70	dB(A)
GRADO DI MESSA A LIVELLO	5/1000	mm/m
UTILIZZO IN CLIMI CALDI E UMIDI COSTANTI	NO	-
TEMPERATURA DELL'ARIA	tra +5 e +45	°C
UMIDITA'	Tra il 30 e il 70 (senza condensazione)	%
ALTITUDINE	< 1000 s.l.m.	Mt.
ALTEZZA DELLA SEDUTA	……44……	mm
PORTATA DELLA SEDUTA	130	Kg
PORTATA DEL POGGIAGAMBE	25	Kg
TENSIONE DI ALIMENTAZIONE	230 AC	V
FREQUENZA	50	Hz
POTENZA MASSIMA ASSORBITA	……120 …….	W
CARATTERISTICHE FISSAGGI A TERRA	N. ….. tasselli (*) diametro …. mm Lunghezza ….. mm *(*) Il tipo di tassello è in base alla morfologia del materiale sul quale andrà inserito*	-
LIMITE DI ETA' DEL CLIENTE	Da 6 anni in su (**) *(**) Bambini o persone di bassa statura potrebbero avere necessità di un rialzo del sedile (cuscino), che non è di fornitura standard*	

6.1 DISPOSITIVI DI SICUREZZA E RIPARI

L'involucro dell'apparecchio funge da protezione per i rischi meccanici evitando il contatto con le parti in movimento della seduta. Protezioni sono i braccioli laterali, la seduta con schienale, il cofano posteriore del sotto lavello e il carter posteriore inferiore.

È vietato utilizzare l'Apparecchio senza le sue protezioni.

6.1.1 SGANCIO MECCANICO DEL MOVIMENTO DEL POGGIAGAMBE

Il movimento del poggiagambe è dotato di un dispositivo meccanico di sgancio che entra in funzione durante la chiusura dello stesso e quando si presentasse uno ostacolo imprevisto (es. introduzione di un piede o di una mano).

Se questo dispositivo si dovesse sganciare l'Operatore deve riposizionarlo nella sua posizione originale. Allo scopo vedere le immagini specifiche riportate all'interno del Par.: 10.0 - SCHEMA GENERALE.

7 MODO D'USO

L'Operatore del Salone di acconciatura è la persona che ha il compito di governare le funzionalità dell'apparecchio e deve quindi altresì controllare che il Cliente fruisca della Poltrona lavatesta in sicurezza.

L'operatore deve fare accomodare o fare alzare il Cliente solo ed esclusivamente con l'apparecchio fermo e con poggia gambe completamente abbassato.

Nel caso in cui i comandi della poltrona lavatesta (quelli previsti in base al modello acquistato) siano fruibili solo dalla postazione di lavoro dell'Operatore, lo stesso prima di effettuare ogni operazione deve avvisare il Cliente delle manovre che farà e prima di eseguirle dovrà avere dallo stesso il consenso a procedere.

Se durante il funzionamento si dovessero palesare dei rumori strani (es. ronzii, cigolii), un odore anomalo (ad esempio di bruciato) o surriscaldamenti eccessive di parti, interrompete immediatamente l'uso mettendo in sicurezza l'Apparecchio (deselezionare l'energia elettrica e quella idraulica).

Quando il Prodotto non viene utilizzato l'Operatore deve disattivare l'alimentazione elettrica posizionando l'interruttore elettrico (non di fornitura) in posizione di OFF.

7.0 DESCRIZIONE DEI COMANDI E MODO D'OPERARE PER LAVAGGIO MASSAGAGE

I comandi sono identificati nella figura seguente.

Sono completi di tutte le simbologie e descrizioni in modo che ci sia una interazione chiara ed inequivocabile tra l'operatore e l'apparecchio.

Una volta eseguite tutte le fasi indicate nel paragrafo 4 INSTALLAZIONE ed avere letto attentamente e CAPITO ogni parte del presente M.U.M. siete pronti per utilizzare l'Apparecchio.

TASTIERA ONE TOUCH

Salita automatica poggiagambe
Premendo per un secondo il pulsante il poggiagambe salirà automaticamente fino alla completa apertura.
Si può interrompere la salita premendo di nuovo il pulsante.
Premendo una terza volta il pulsante la salita riprende fino alla completa apertura del poggiagambe

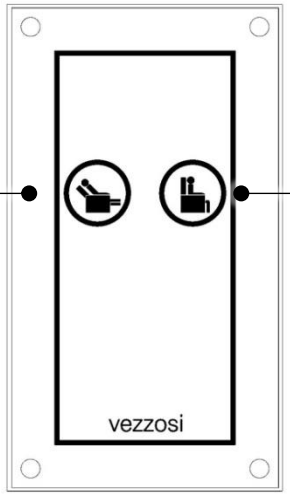

Discesa automatica poggiagambe
Premendo per un secondo il pulsante il poggiagambe scenderà automaticamente fino alla completa chiusura.
Si può interrompere la discesa premendo di nuovo il pulsante.
Premendo una terza volta il pulsante la discesa riprende fino alla completa chiusura del poggiagambe

PULSANTE RELAX

Salita assistita poggiagambe
Tenendo premuto il pulsante il poggiagambe si alzerà automaticamente, rilasciando il pulsante la salita si bloccherà

Discesa assistita poggiagambe
Tenendo premuto il pulsante il poggiagambe si abbasserà automaticamente, rilasciando il pulsante la discesa si bloccherà

7.1 CONDUZIONE DELL'APPARECCHIO DA PARTE DELL'OPERATORE

I compiti dell'operatore sono:

- sorvegliare *continuamente* il funzionamento dell'apparecchio, intervenendo PRONTAMENTE in caso di anomalie di funzionamento;
- controllare visivamente e prima di comandare la discesa del poggiagambe che al di sotto dello stesso non ci siano cose, animali o interferenze con parti del corpo di una persona o bambino che possano ostacolare il rientro in sicurezza del dispositivo.

7.2 INFORMAZIONI SUI PERICOLI RESIDUI

Se l'Utilizzatore rispetta le indicazioni di uso e manutenzione riportate all'interno del presente manuale non dovrebbe essere esposto a pericoli.

Particolare attenzione, onde evitare situazioni di pericolo derivanti dall'uso, sono:

1. Non collegare l'apparecchio alla presa di corrente se avete il dubbio che non vi sia un idoneo impianto di messa a terra e a protezione generale di tale impianto non siano installati i dispositivi richiesti e indiati al Par.: 4.2 (a cui si rimanda).
2. Non inserire le mani tra le parti in movimento.
3. Non fare salire e scendere il Cliente dalla Poltrona lavatesta con il poggiagambe in funzione.
4. Non fare salire e scendere il Cliente dalla Poltrona lavatesta con il poggiagambe in posizione diversa da quella di completamente a riposo (posizione abbassata).
5. Lasciare che bambini o animali siano lasciati incustoditi nelle vicinanze della Poltrona lavatesta, in particolare modo quando è in movimento il poggiagambe.
6. Inserire mani, piedi o altre parti del corpo al di sotto del poggiapiedi quando questo è rialzato anche solo parzialmente. Tale DIVIETO è valido anche quando il poggiapiedi è in una posizione di fermo.
7. Consentire al Cliente di sedersi sul poggiagambe.

7.3 USO PREVISTO

L'apparecchio è stato progettato e costruito ***SOLO per un USO PROFESSIONALE***, da parte di un Operatore, così come inteso al par. 2.0 - DEFINIZIONI.

La posizione dell'Operatore è quella in zona lavandino; da questa zona l'Operatore deve avere completa visuale sui movimenti del poggiagambe.

Può essere utilizzato come ausilio agli operatori dei saloni di acconciatura (parrucchieri) per l'operazione di lavaggio o trattamento sui capelli dei propri Clienti.

Sulla poltrona lavatesta può salire un Cliente alla Volta.

Nel caso in cui sulla poltrona lavatesta si sieda un bambino lo stesso deve essere seguito e costantemente controllato da chi in quel momento ne ha la patria potestà; l'Operatore deve accertarsi che questo requisito sia rispettato.

Utilizzare l'Apparecchio secondo le indicazioni quivi riportate e nel rispetto delle CARATTERISTICHE TECNICHE del Par.: 6.0.

7.4 USO NON CONSENTITO

Non è consentito:

- Utilizzare l'apparecchio:
  - da parte di Operatori con meno di 16 anni e/o con ridotte capacità fisiche, sensoriali o mentali, o prive della necessaria conoscenza,
  - per scopi diversi da quelli previsti nel presente Manuale,
  - in ambienti con atmosfera esplosiva od ove sussistono rischi analoghi,
  - a piedi nudi o con solo le calze (utilizzare convenientemente sempre scarpe con suola di gomma),
  - con impianto elettrico e/o idraulico danneggiato,
  - se sono caduti liquidi sulla seduta della poltrona lavatesta,
- Elaborare l'apparecchio o comunque alterarne i cicli e le prestazioni, portando il funzionamento al di fuori delle caratteristiche tecniche,
- Avviare la poltrona (una o più delle sue funzioni) senza avere sotto contro e la visuale completa del perimetro del Prodotto,
- Usare componenti di montaggio diversi da quelli originali,
- Lasciare bambini incustoditi in vicinanza e sull'apparecchio,
- Lasciare i bambini incustoditi nell'intorno del poggiagambe,
- Lasciare animali incustoditi nelle vicinanze dell'apparecchio,
- Lasciare salire sull'Apparecchio degli animali,
- Alterare l'impianto elettrico ed i dispositivi di sicurezza ad esso collegati,
- Lasciare attiva l'alimentazione elettrica quando non viene utilizzata,

- Collegare il prodotto ad una linea elettrica senza rispettare i requisiti riportati al Par.: 4.2,
- Collegare il prodotto ad una linea idraulica senza rispettare i requisiti riportati al Par.: 4.3,
- Lasciare incustodito l'apparecchio, quando sullo stesso è presente un Cliente,
- Utilizzarlo senza che sia saldamente fissato a terra,
- Superare il carico ammesso,
- Sedersi sui braccioli,
- Sedersi sul poggiagambe,
- Salire in più di una persona per volta, incluso in divieto di tenere in braccio bambini,
- Salire in piedi sulla seduta e sul poggiagambe (anche se il peso massimo rimane nei limiti),
- Lasciare il cavo di alimentazione a terra o in modo da intralciare il normale movimento dell'Operatore/Cliente,
- Utilizzare l'Apparecchio se si notano a terra chiazze di acqua,
- Bagnare le superficie di rivestimento in sky con acqua, saponi e sostanze utilizzate per i trattamenti del capello durante le operazioni che vengono svolte sul Cliente,
- Lasciare che il Cliente utilizzi la pulsantiera della poltrona,
- Utilizzare in sale di aspetto o in ambienti domestici o in ambienti diversi e per un uso che non sia quello di poltrona lavatesta per saloni di parrucchieri,
- Utilizzare senza tappo a saltarello,
- NON RISPETTARE LE INDICAZIONI, GLI OBBLIGHI E I DIVIETI RIPORTATI NEL PRESENTE MANUALE E SULL' APPARECCHIO.
- NON SEDERSI SUL POGGIAGAMBE.Il poggiagambe non è dimensionato per sollevare e sostenere una persona,ma è concepito per consentire a chi è **seduto sul sedile della poltrona** di trovare la posizione di miglior conforto dei propri arti inferiori durante il servizio di lavaggio o di posa.Il poggiagambe va quindi azionato dopo che il cliente si è seduto e non va abbassato prima che il cliente si sia alzato. L'uso scorretto del poggiagambe può provacare danni irreparabili al telaio del lavaggio.

7.5 GUASTO, ANOMALIE DI FUNZIONAMENTO O ALTRI INCONVENIENTI

In caso di guasti, anomalie o altri inconvenienti non contemplati nel presente M.U.M., interpellare direttamente la VEZZOSI. L'indirizzo della VEZZOSI è riportato al Par. 10.3 CENTRI DI ASSISTENZA E/O MANUTENZIONE **Errore. L'origine riferimento non è stata trovata.**, alla voce Costruttore.

In caso di guasto, cattivo funzionamento e/o anomalia nel funzionamento dell'apparecchio, È VIETATO ALL'OPERATORE ESEGUIRE QUALSIASI TENTATIVO DI RIPARAZIONE DI QUALUNQUE NATURA.

Si riportano nel seguito alcune situazioni che possono emergere durante l'utilizzo e per le quali vengono date dei rimendi.

Causa	*Effetto*	*Rimedio*
Caduta di liquidi Sull'Apparecchio	***Probabile infiltrazioni del liquido in parti dell'apparecchio***	1. Sezionare IMMEDIATAMENTE l'interruttore elettrico portando in posizione OFF e togliere la spina di corrente dalla presa elettrica. 2. Cercare di pulire con idonei mezzi il liquido dalle parti coinvolte. 3. Interpellare, PRIMA DI OGNI ALTRA AZIONE il CENTRO ASSISTENZA.
Cadute di parti pesanti	***Probabile danneggiamento di parti funzionali dell'apparecchio***	1. Sezionare IMMEDIATAMENTE l'interruttore elettrico portando in posizione OFF e togliere la spina di corrente dalla presa elettrica. 2. Sezionare IMMEDIATAMENTE i rubinetti che alimentano d'acqua la Poltrona lavatesta. 3. Interpellare, PRIMA DI OGNI ALTRA AZIONE il CENTRO ASSISTENZA.
Urti violenti	***Probabile danneggiamento di parti funzionali dell'apparecchio***	Vale quanto riportato in merito a ***"Cadute di parti pesanti"***

Causa	Effetto	Rimedio
Altri eventi incidentali reputati a rischio per un ulteriore utilizzo dell'apparecchio	***Probabile danneggiamento di parti funzionali dell'apparecchio***	1. Sezionare IMMEDIATAMENTE l'interruttore elettrico portando in posizione OFF e togliere la spina di corrente dalla presa elettrica. 2. Sezionare IMMEDIATAMENTE i rubinetti che alimentano d'acqua la Poltrona lavatesta. 3. Interpellare, PRIMA DI OGNI ALTRA AZIONE il CENTRO ASSISTENZA.
Perdite di acqua (chiazze a terra)	***Probabile rotture di tubazioni***	1. Chiudere IMMEDIATAMENTE il miscelatore dell'acqua sul lavandino (se si sta utilizzando). 2. Sezionare IMMEDIATAMENTE i rubinetti che alimentano d'acqua la Poltrona lavatesta. 3. Sezionare IMMEDIATAMENTE l'interruttore elettrico portando in posizione OFF e togliere la spina di corrente dalla presa elettrica. 4. Interpellare, PRIMA DI OGNI ALTRA AZIONE il CENTRO ASSISTENZA.
Il poggiagambe non si muove	***Probabile danneggiamento del motore*** ***Probabile danneggiamento della centralina di comando***	1. Sezionare IMMEDIATAMENTE l'interruttore elettrico portando in posizione OFF e togliere la spina di corrente dalla presa elettrica. 2. Sezionare IMMEDIATAMENTE i rubinetti che alimentano d'acqua la Poltrona lavatesta. 3. Interpellare, PRIMA DI OGNI ALTRA AZIONE il CENTRO ASSISTENZA.

8 PULIZIA E MANUTENZIONE

Queste attività devono essere effettuate in condizione di ENERGIE ZERO (interruttore elettrico in posizione OFF e chiusura delle mandate dell'acqua calda e fredda con i sezionatori dedicati – dispositivi questi non di fornitura VEZZOSI, ma che devono essere OBBLIGATORIAMENTE predisposti dal Committente), attenendosi alle precauzioni ed avvertenze indicate nel presente M.U.M.; il tutto per evitare di mettere a rischio la propria persona, quella degli altri, degli animali e le cose.

8.0 PULIZIA

La pulizia dell'apparecchio deve essere eseguita periodicamente dall'Operatore.

Per la pulizia di polveri, macchie, sostanze depositatesi sul prodotto l'Operatore deve:

- indossare indumenti protettivi adatti (guanti),
- non utilizzare utensili pungenti/abrasivi/…. o altri materiali che con la loro azione meccanica possono arrecare danno a parti dell'apparecchio,
- nel caso sia necessario utilizzare degli strofinacci per la pulizia, verificare che siano asciutti, puliti e non abrasivi,

Al termine di ogni utilizzo del lavandino risciacquare abbondantemente le parti a contatto con prodotti e sostanze che con la loro azione possano macchiare o danneggiare la superficie con cui è fatto.

Per la pulizia di tutte le parti (rivestimento in sky, inox, rubinetetria, ceramica e materiale plastico) potete utilizzare acqua con sapone neutro ed un panno morbido. Dopo l'utilizzo del sapone neutro risciacquate bene utilizzando sempre un panno morbido umido; non utilizzare mai panni gocciolanti o sversamenti di acqua diretta sullo sky e sulle altre superfici dell'Apparecchio.

Non potete utilizzare sostanze aggressive (ad. esempio alcool, sgrassanti, smacchiatori, ecc.) che possono intaccare e danneggiare le superfici esterne con cui è fatta la poltrona lavatesta.

8.1 MANUTENZIONE

8.1.1 MANUTENZIONE ORDINARIA

La manutenzione ordinaria deve essere svolta dal PERSONALE ABILITATO.

Controllare ogni 12 mesi:

- I movimenti dei meccanismi meccanici del poggiagambe.
- La fluidità del movimento dell'attuatore elettrico.
- Eventuali perdite/trafilamenti sulle tenute idrauliche delle tubazioni.
- Il grado di trattenuta del sistema di rilascio del poggiagambe.

Nel caso che dopo le verifiche di cui sopra reputiate che vi siano delle situazioni da sistemare interpellate direttamente il PERSONALE ABILITATO.

8.1.2 MANUTENZIONE STRAORDINARIA

Per inconvenienti, danneggiamenti o rotture, causate durante l'utilizzo dell'Apparecchio INTERPELLARE la VEZZOSI, il cui indirizzo è riportato al Cap. 10.3 CENTRI DI ASSISTENZA E/O MANUTENZIONE**Errore. L'origine riferimento non è stata trovata.**, del presente M.U.M.

Dovete altresì rivolgervi al PERSONALE ABILITATO nel caso sia da valutare lo stato di calcare presente sulla rubinetteria e tubazioni idrauliche.

Nel caso di sostituzioni di parti dell'apparecchio il PERSONALE ABILITATO deve utilizzare ricambi originali, per evitare di causare variazioni delle prestazioni e/o riducendo il livello di sicurezza previsto.

9 EMERGENZE

In caso di incendio si danno alcune indicazioni importanti da rispettare:

1. **L'acqua non deve essere usata per lo spegnimento di incendi**, perché potrebbe reagire con le materie con le quali verrebbe a contatto, causando l'aumento notevole della temperatura o l'emissione di gas infiammabili e/o nocivi.
2. **Utilizzare, ove non controindicato, estintori a polvere o a CO_2.**

Le emissioni nocive emesse dall'apparecchio, in caso di incendio, possono essere causate dalla combustione di: parti in materiale plastico, parti in gomma, rivestimento e altro materiale posto nell'ambiente ove l'apparecchio è collocato.

Le precauzioni sono quelle normali in caso di incendio e dettate dallo specifico caso.

10 DOCUMENTAZIONE

10.0 SCHEMA GENERALE E SIMBOLOGIE

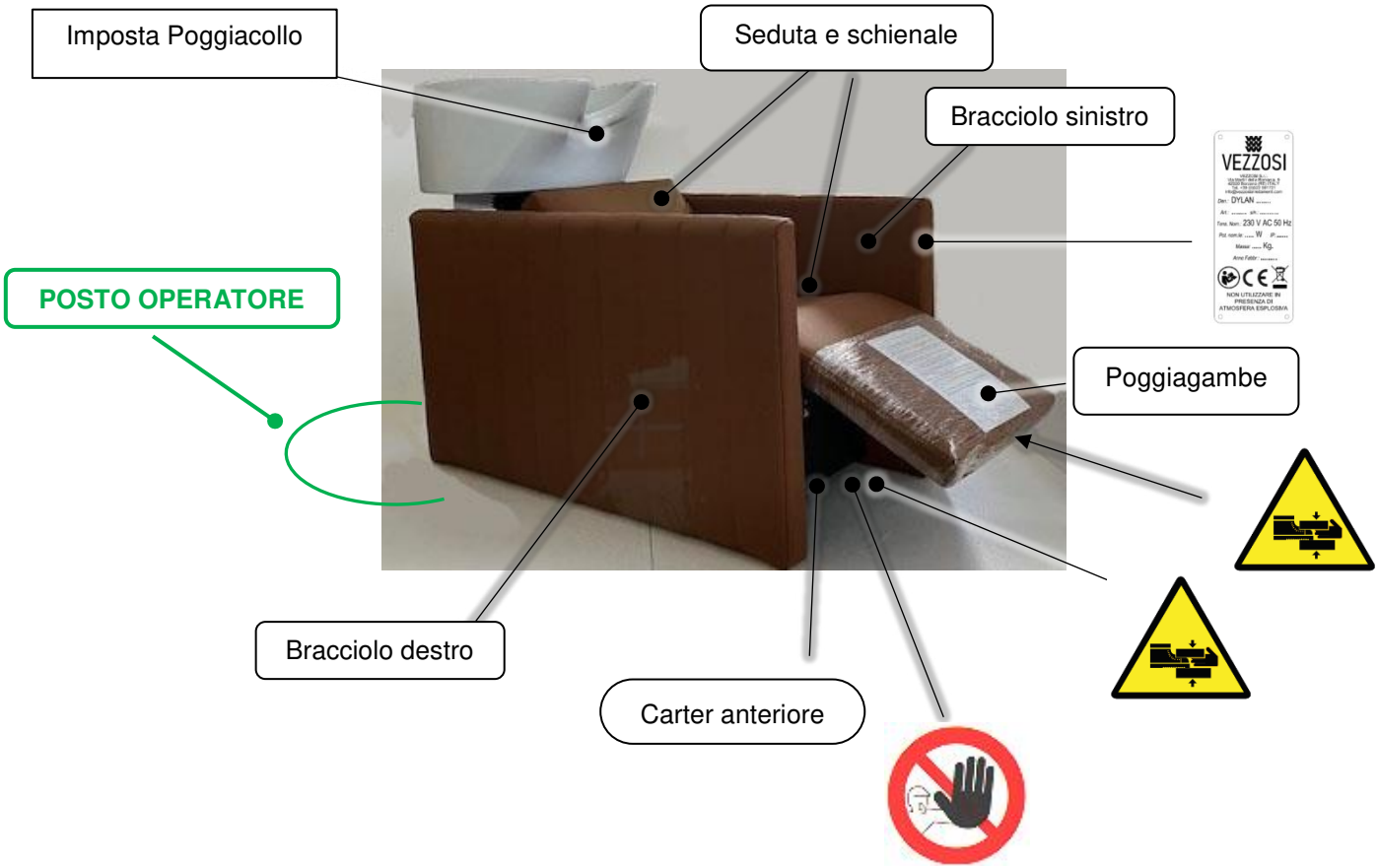

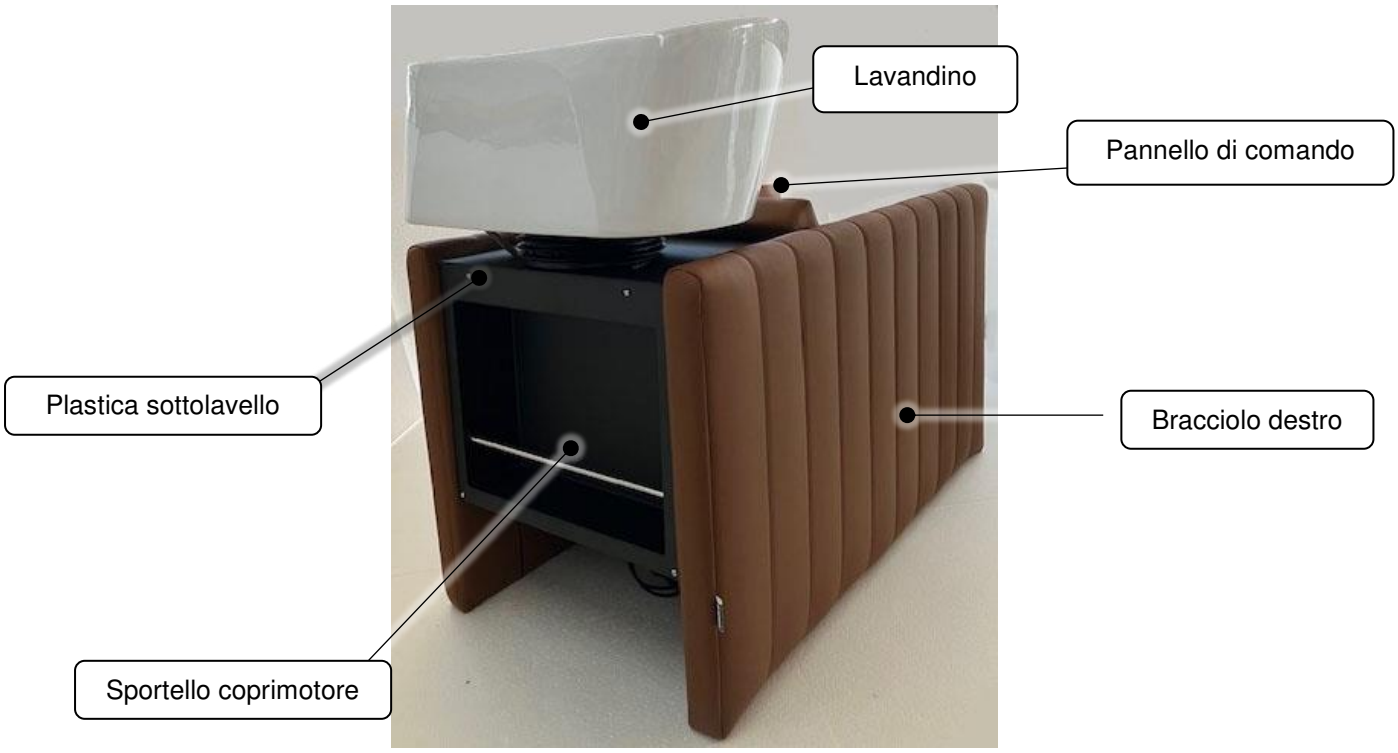
Lavandino
Pannello di comando
Plastica sottolavello
Bracciolo destro
Sportello coprimotore

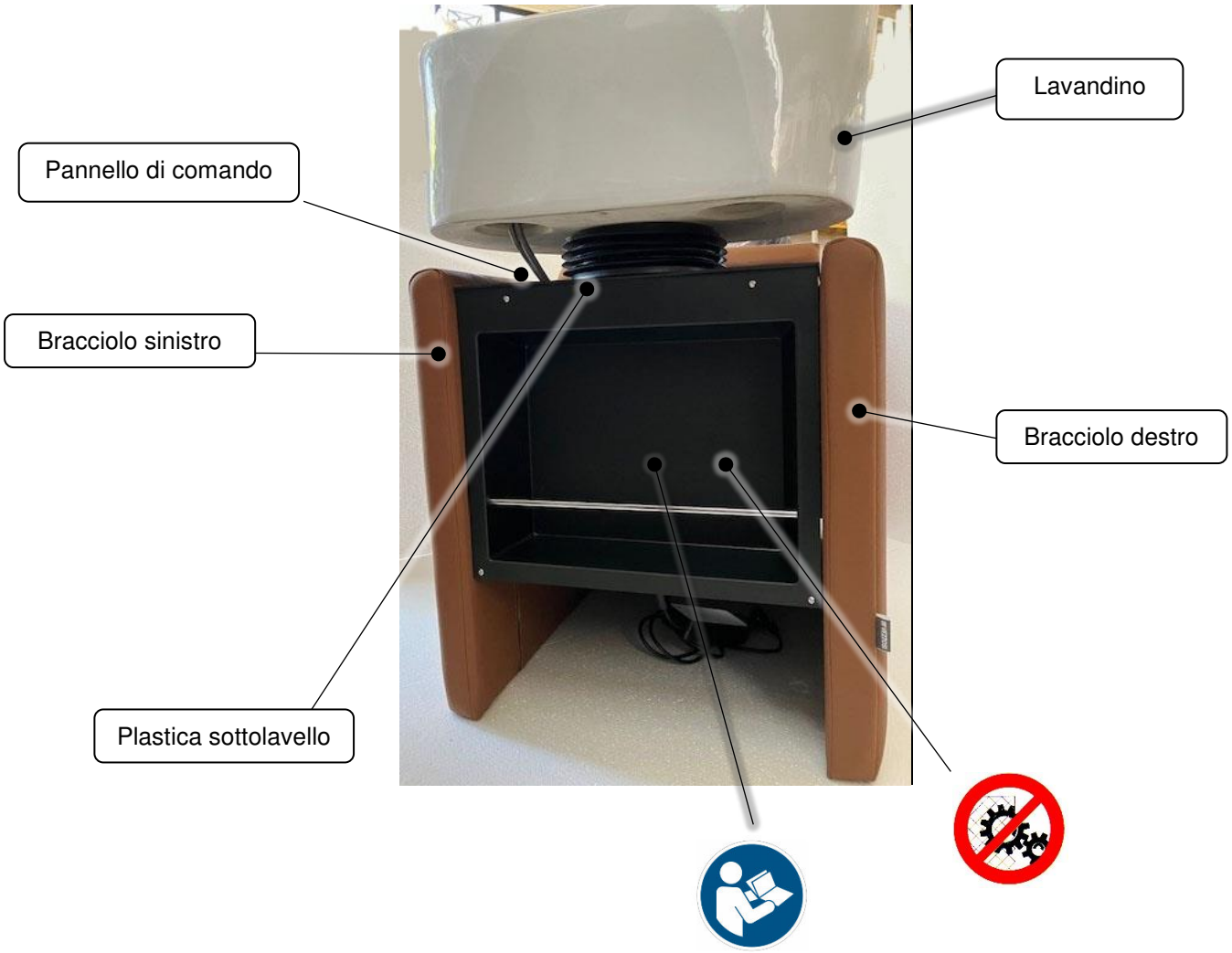
Lavandino
Pannello di comando
Bracciolo sinistro
Bracciolo destro
Plastica sottolavello

SISTEMA DI SICUREZZA
SGANCIO RAPIDO POGGIAGAMBE

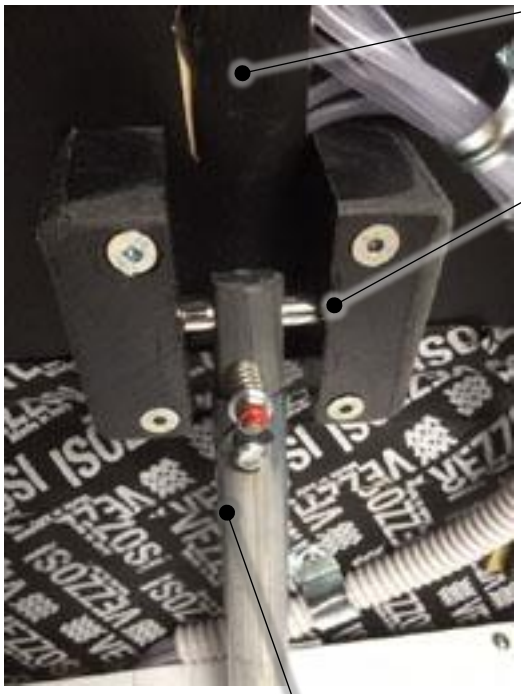

ALIMENTATORE DI CORRENTE IN DOTAZIONE

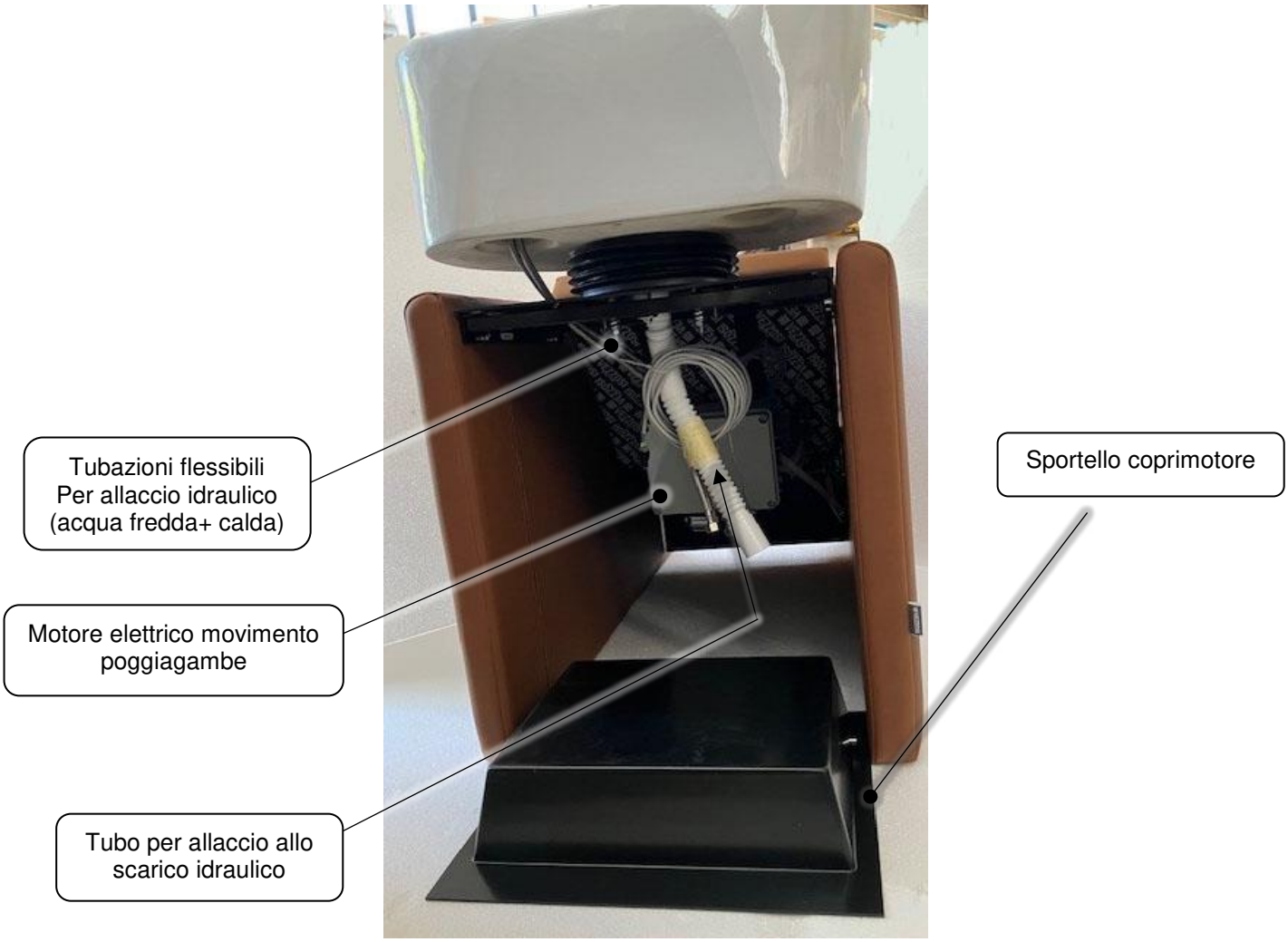

VISTA DALL'ALTO LAVANDINO

10.1 SCHEMA LAY-OUT APPARECCHIO

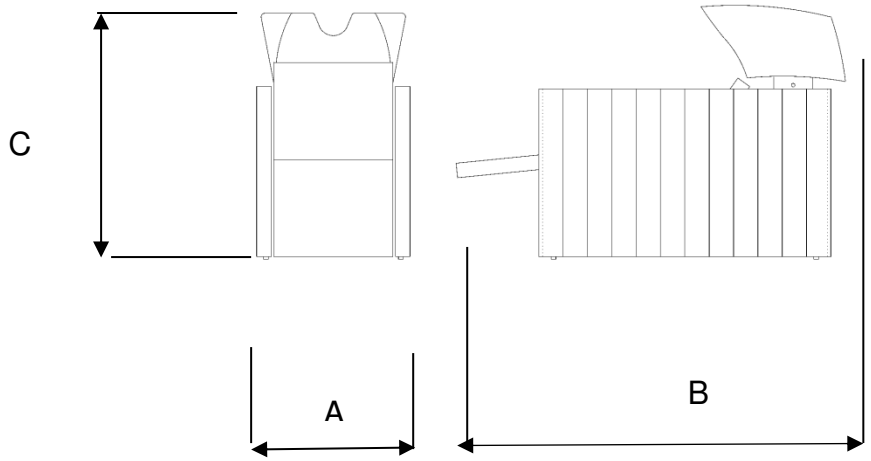

	Quota (cm)			
Modello	***A***	***B***	***C***	***note***
FIRENZE	64	160	97	-
CON RISERVA DI MODIFICHE SENZA PREAVVISO				

10.2 SCHEMA IDRAULICO

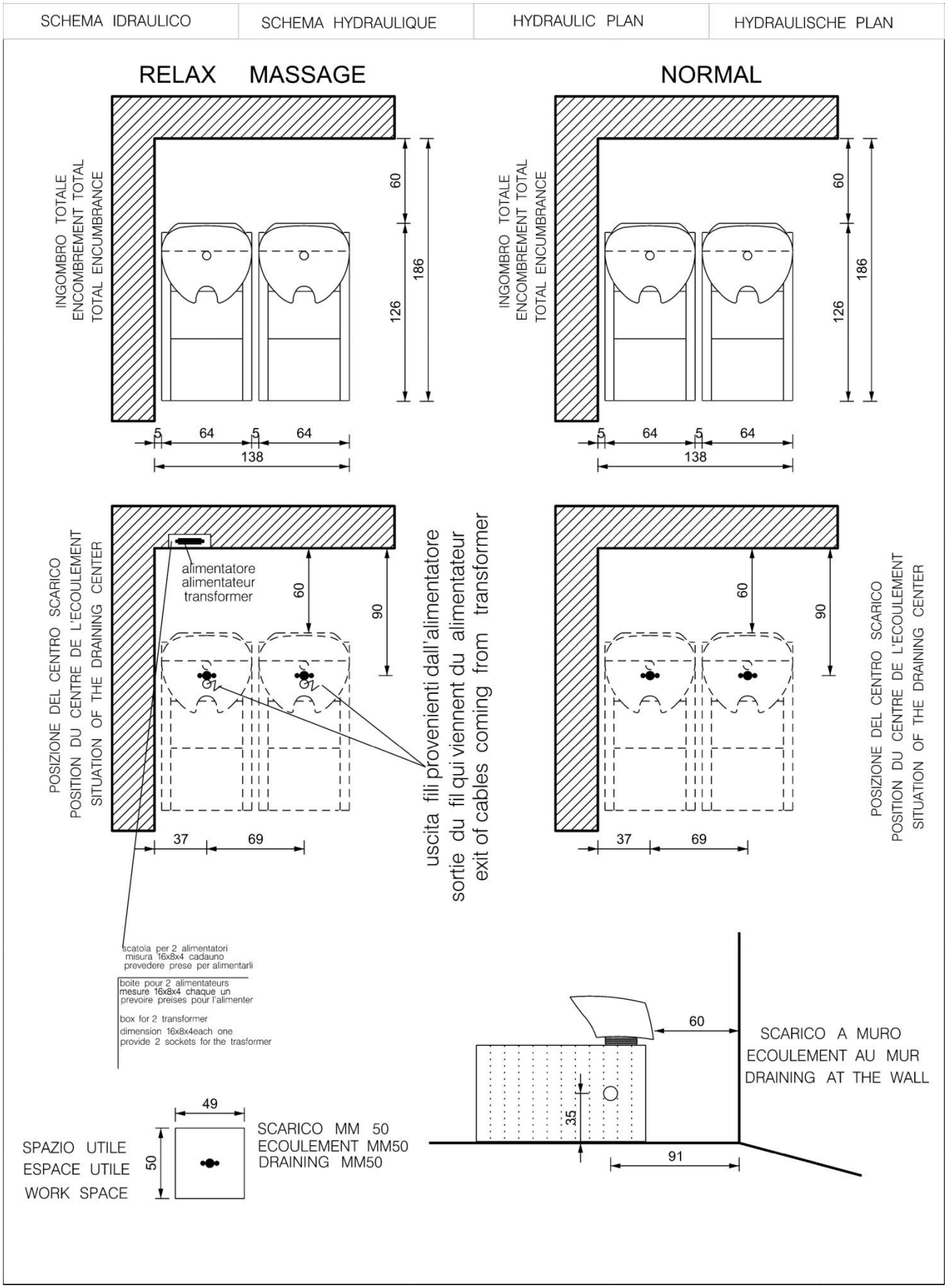

10.3 CENTRI DI ASSISTENZA E/O MANUTENZIONE

COSTRUTTORE (Assistenza)

VEZZOSI S.r.l.
Via Martiri della Romania, 9 – 42020 (RE) – ITALIA
+39(0)522 591721 email= info@vezzosiarredamenti.com
www.vezzosisrl.com

Per le regole di sicurezza vigenti in materia di movimentazione Macchine il poggiagambe di questo lavaggio è corredato di un sistema di sgancio automatico a molla tarata ad una resistenza di 0,14 Nw pari ad una forza di kg.15.
Per evitare inutili sganciamenti non agire manualmente sul poggiagambe in particolare in fase di posizionamento, spostamento, carico e scarico del lavaggio.

For the safety rules in force regulating the movement of machines, the leg rest of this washing machine is equipped with an automatic spring release system calibrated to a risistence of 0,14 Nw, equal to a force of 15 kg.
To avoid unnecessary unlocking, do not operate the legrest manually, especially during the positioning, moving, loading or unloading the wash

Conformément aux regles de sécurité en viguer concernantes le mouvement des machines, le repose jambes de bac de lavage est équipe d'un systeme de désamarrage automatique à resort calibré à une resistance de 0,14 Nw égale à une force de kg. 15.
Pour éviter tous des déchrochages inutiles, n' actioner pas le repose-jambes manuellement, en particulier lor du positionnement, du déplacement, du chargement et du déchargement du bac de lavage.

Por las normas de seguridad vigentes en cuanto al manejo de las máquinas, el reposapiernas de esto lavacabeza está equipado con un sistema automático de desenganche del resorte calibrado a una resistencia de 0,14 Nw equivalente a una fuerza de 15 kg.Para evitar desenganches innecesarios, no opere el apoyapiernas manualmente, especialmente al colocar, mover, cargar y descargar la lavadora.

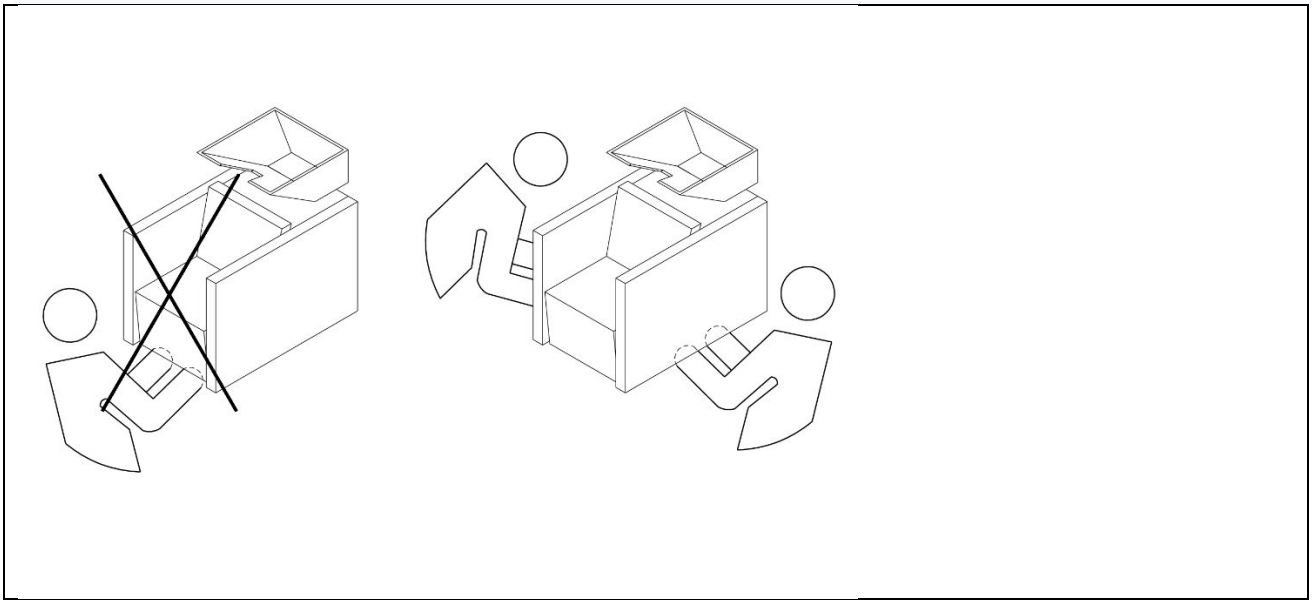

RIPRISTINO SISTEMA DI SGANCIO

In caso di sganciamento del poggiagambe, il ripristino del sistema è di facile esecuzione.
Seguire le istruzioni sotto riportate:

1. Sollevare manualmente il poggiagambe in posizione orizzonatale
2. Azionare Il motore elettrico che movimenta il poggiagambe per metà della propria corsa (metà uscita del tubo del motore)
3. Allineare il tubo del motore in corrispondenza del perno del gancio posto sotto il poggiagambe (vedi foto)

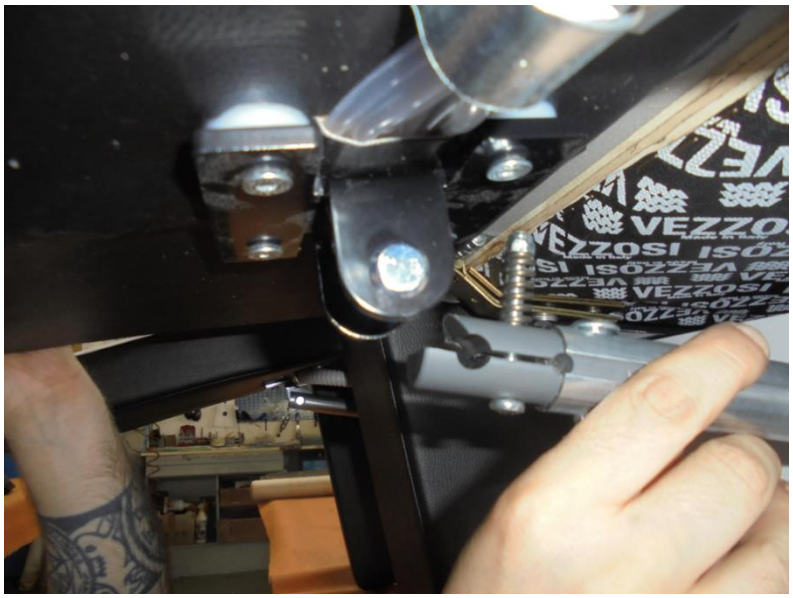

4. Forzare il poggiagambe fino al raggiungimento dell'aggancio del poggiagambe stesso al tubo del motore

11 DICHIARAZIONE DI CONFORMITA' "CE"

VEZZOSI

DICHIARAZIONE DI CONFORMITA' UE

Ai sensi dell'All. II, tipo A, Dir. 2006/42/CE

La presente dichiarazione di conformità è rilasciata sotto la responsabilità esclusiva del Fabbricante.

Nome e indirizzo del Fabbricante:

VEZZOSI S.r.l.

Sede Legale e operativa:
Via Martiri della Romania, 9 - 42020 Albinea (RE)
Tel. +39 (0)522591721 Fax. +39 (0)522581298

www.vezzosiarredamenti.com email: info@vezzosiarredamenti.com

Dati identificativi del Prodotto:

- Denominazione: *Poltrona Lavatesta*
- Modello/i*: FIRENZE*
- Art.: *3216*
- Matricola:

Nome ed indirizzo della persona autorizzata a costituire il Fascicolo Tecnico:

- Sig.ra Federica Braglia, Via Martiri della Romania, 9 - 42020 Albinea (RE)

L'oggetto della dichiarazione di cui sopra è conforme alla pertinente direttive

- *Dir. 2006/42/CE*
- *Dir. 2014/30/UE*

Riferimento alle pertinenti norme armonizzate utilizzate o riferimenti alle altre specifiche tecniche in relazione alle quali è dichiarata la conformità:

- *EN ISO 14738:2008*

Il firmatario del presente documento è il Signor Vittorio BRAGLIA, che ha piena autorità legale per rappresentare la Società nell'ambito comunitario.

Albinea, …./…./…….

VEZZOSI S.r.l.

.....